Reinigung und Pflege
Cleaning and care

1.

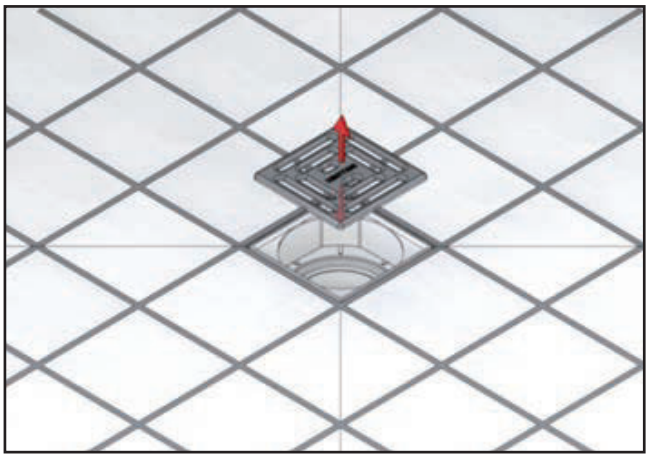

2.

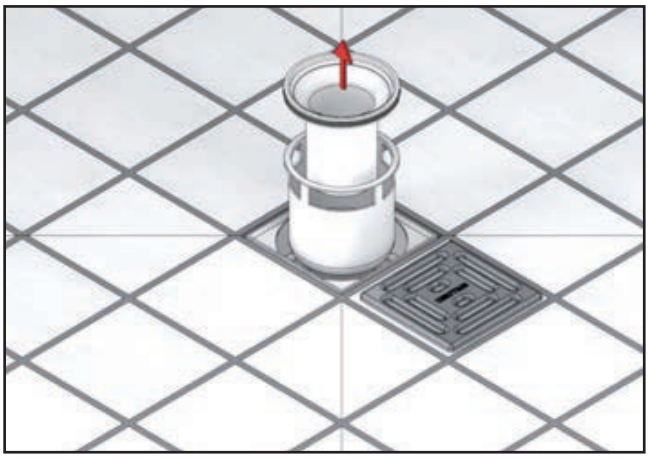

3.



4.

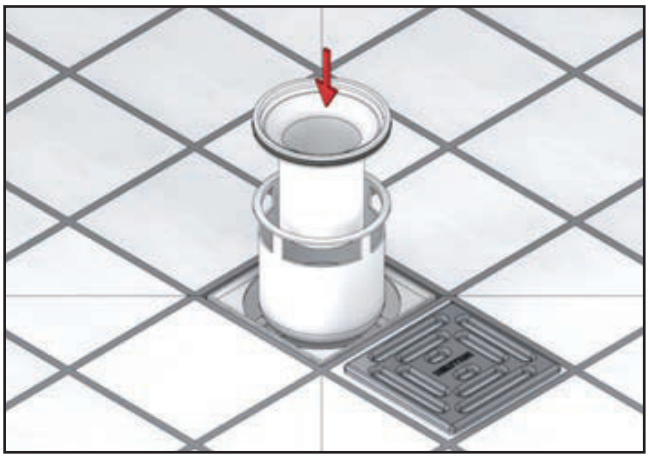

5.

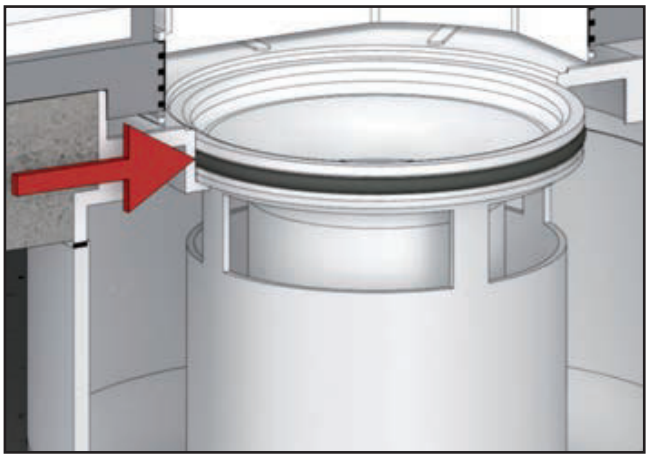

Geruchverschluss auf richtigen Sitz kontrollieren!

Check the odour trap for correct fit!

6.

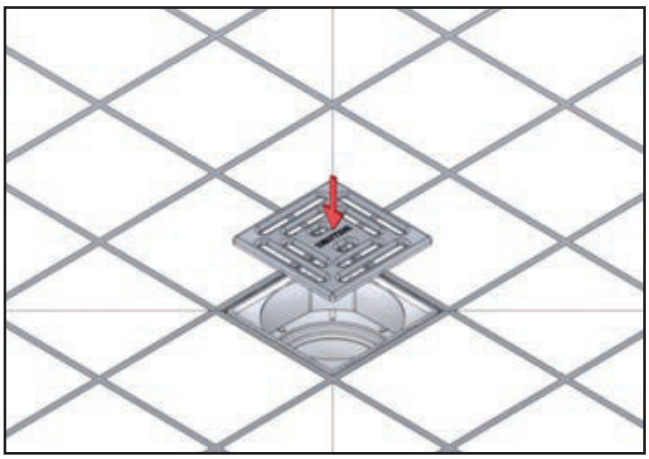

7.

